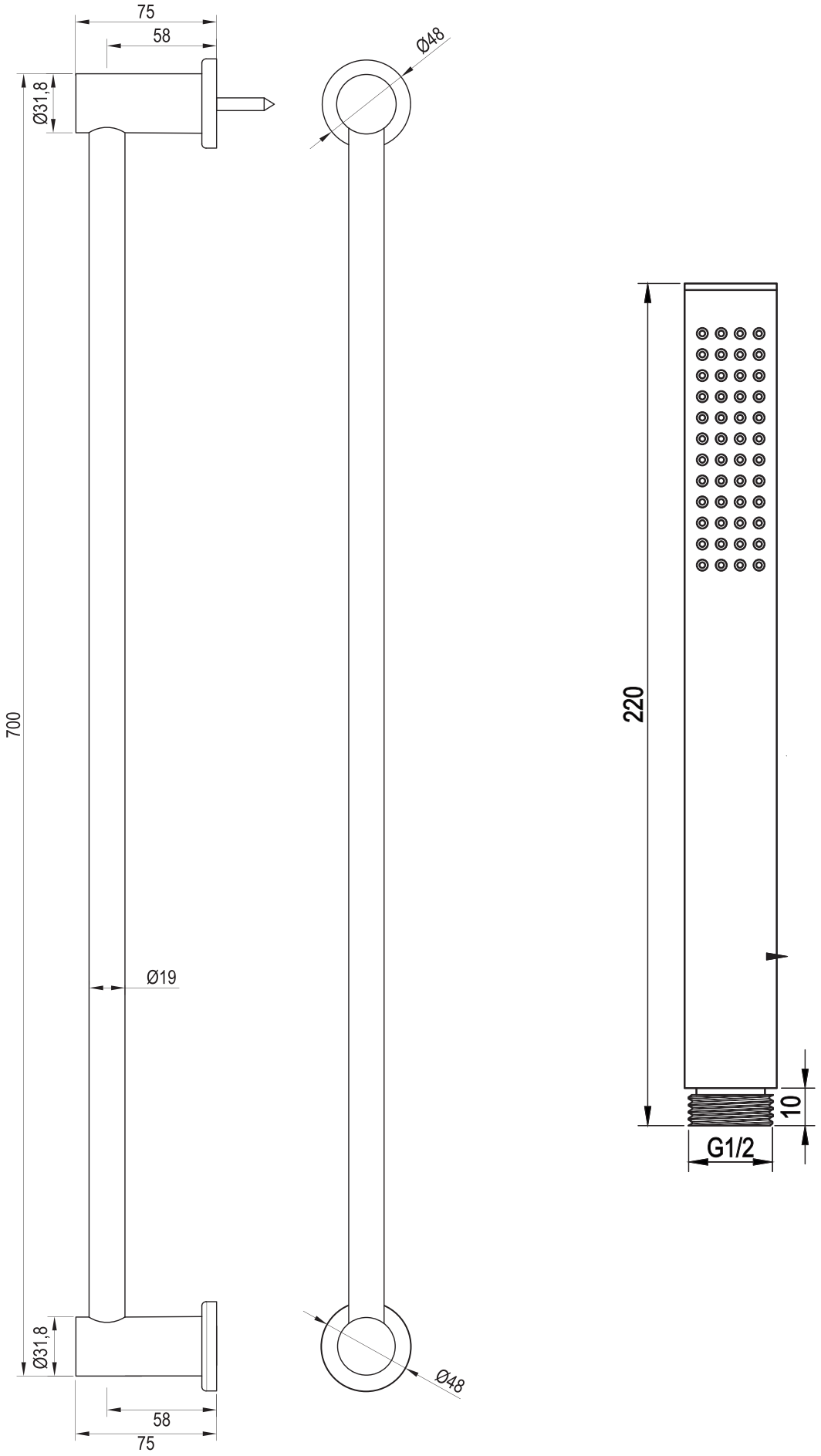
75
58
Ø31,8
Ø48
700
Ø19
Ø31,8
Ø48
58
75
220
10
G1/2

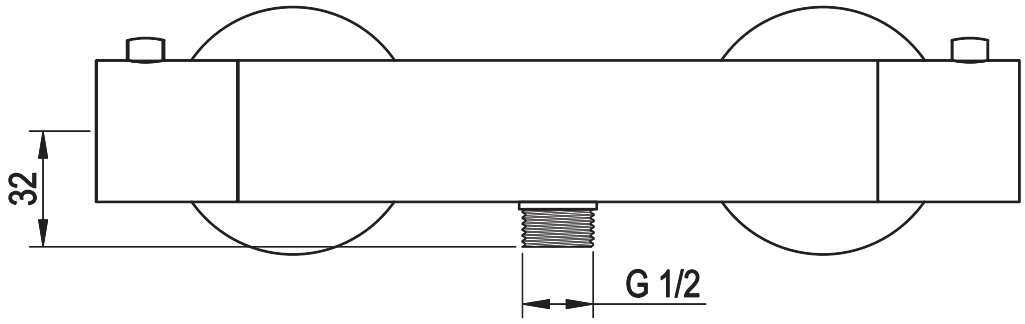
32
G 1/2

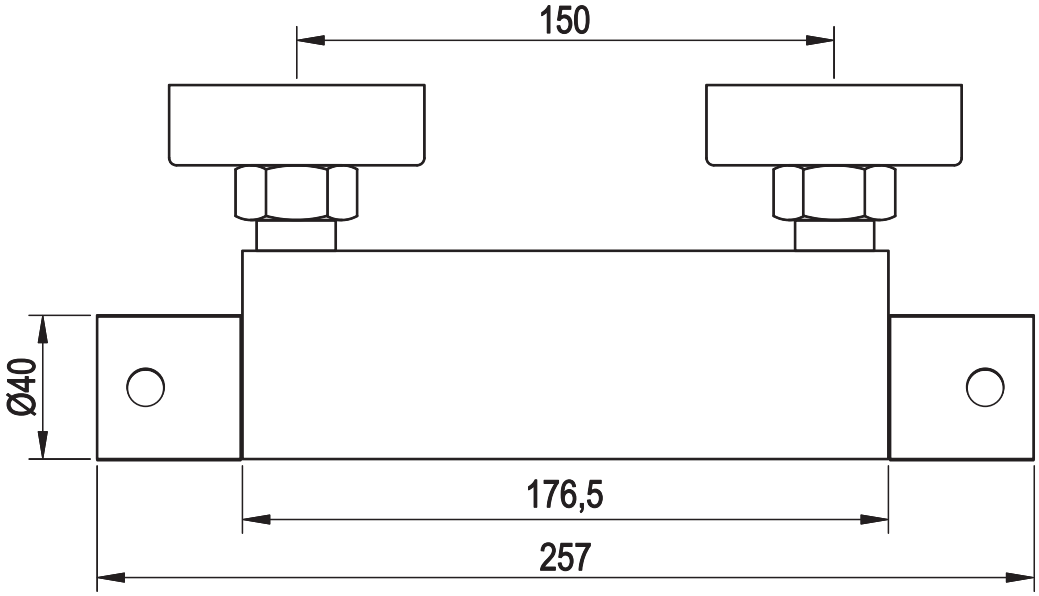
150
Ø40
176,5
257

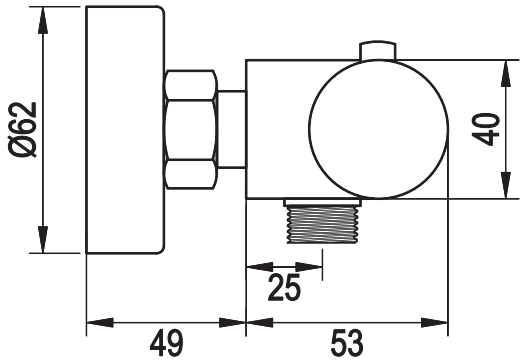
Ø62
40
25
49
53