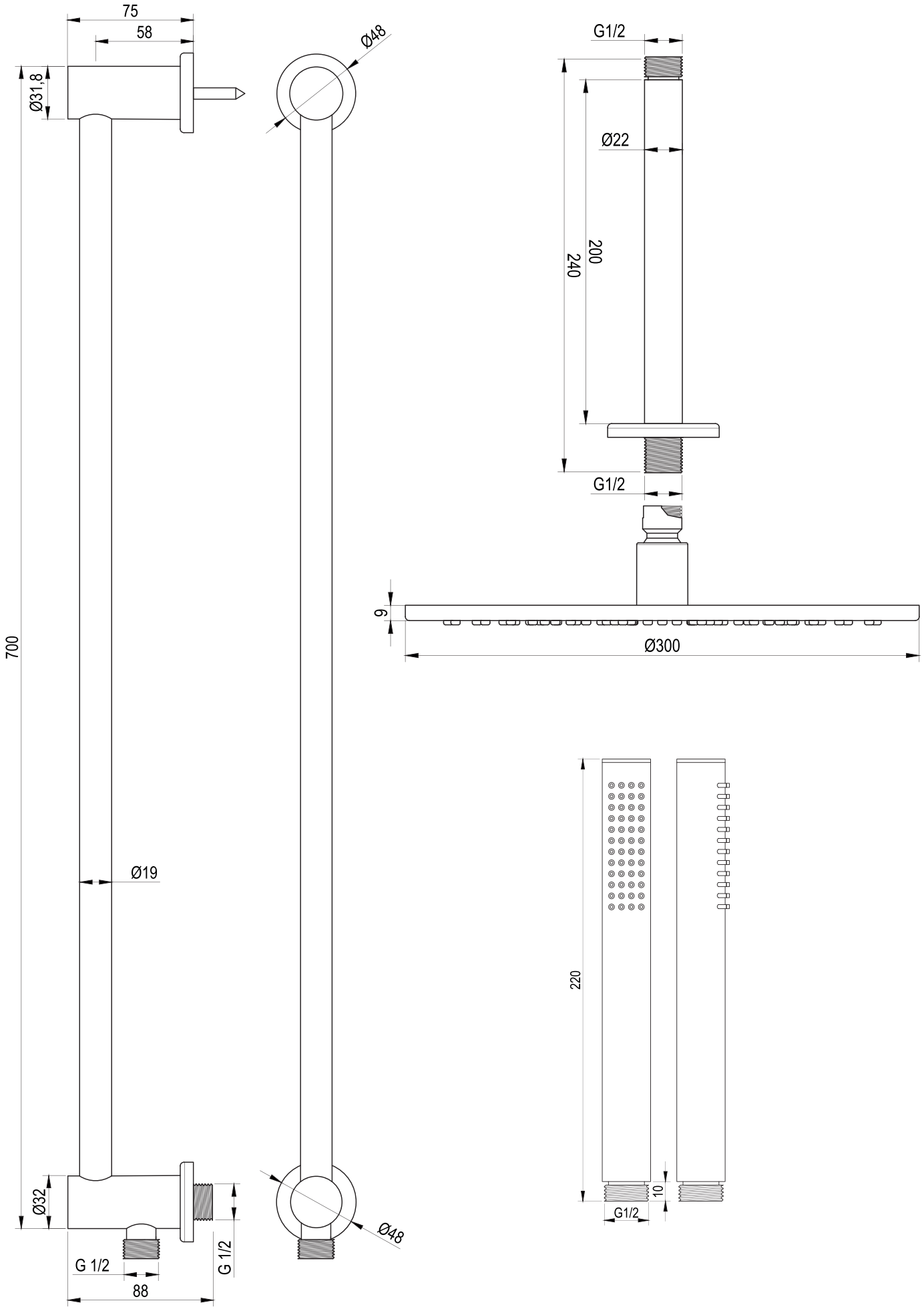
75
58
Ø31,8
Ø48
700
Ø19
Ø32
G 1/2
G 1/2
88
Ø48
G1/2
Ø22
240
200
G1/2
9
Ø300
220
10
G1/2

BRAUER
brauerkranen.nl

LET OP: thermostaatset is niet uit te breiden met extra stopkranen

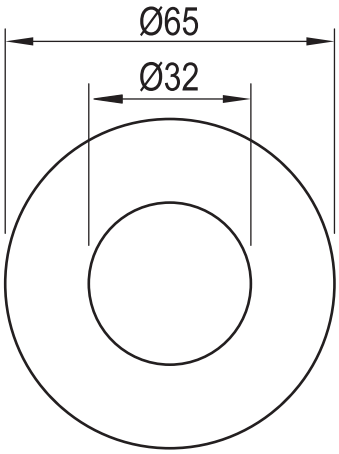

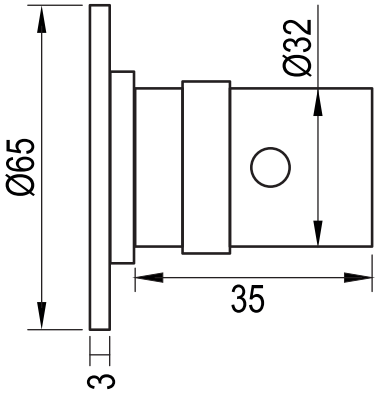

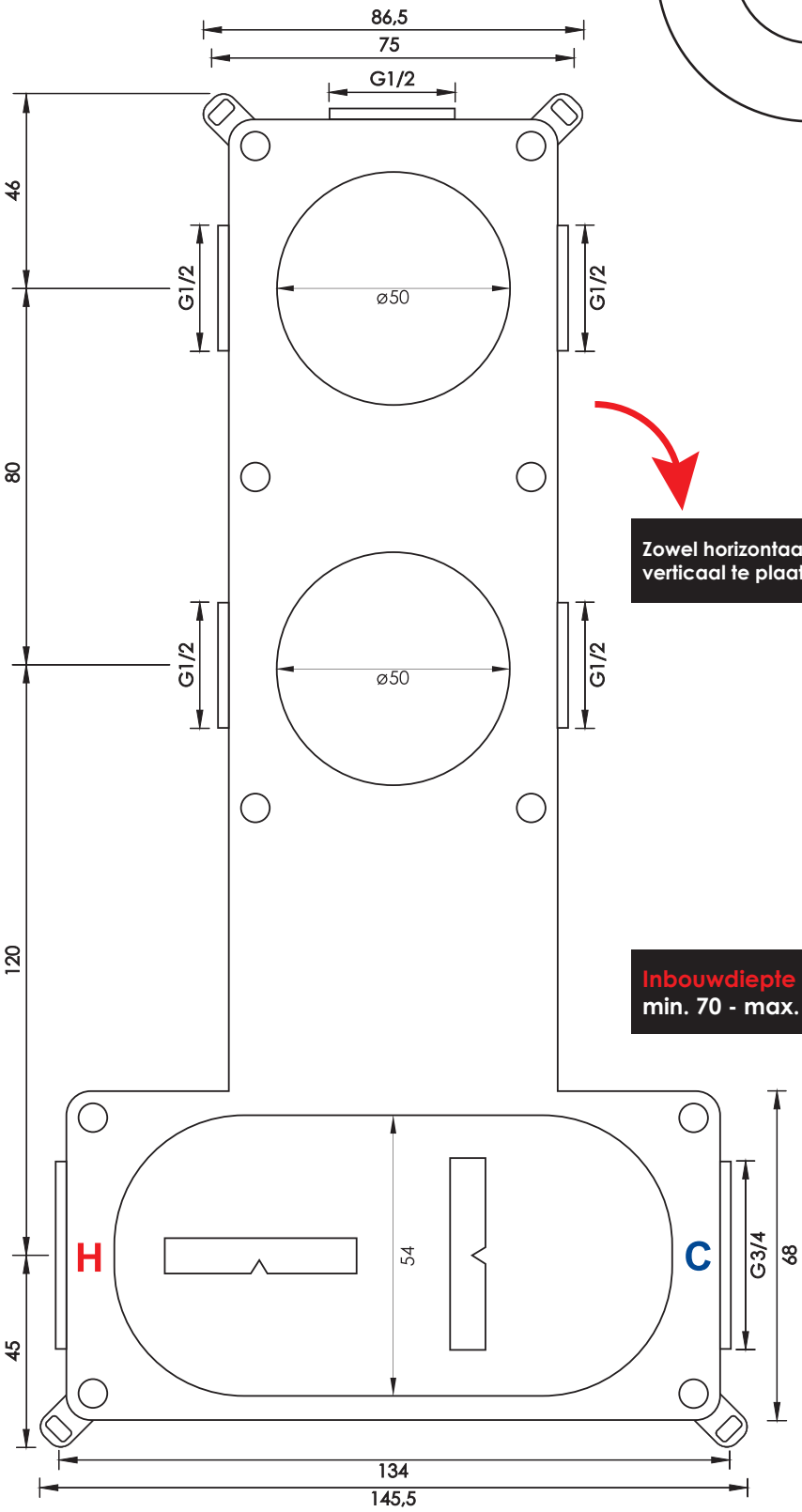

Zowel horizontaal als verticaal te plaatsen.

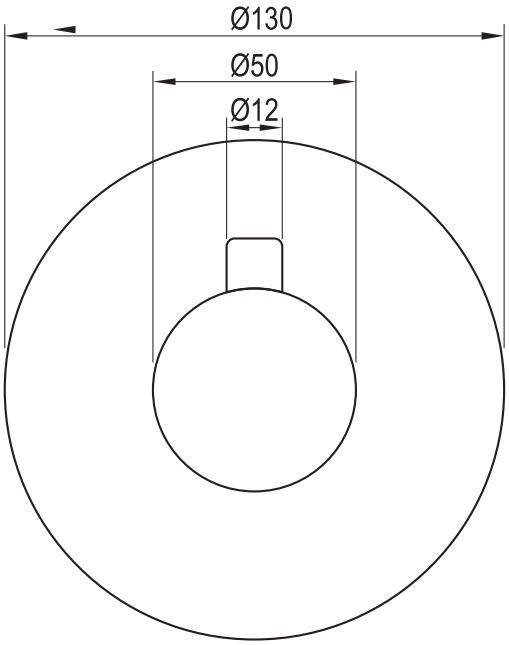
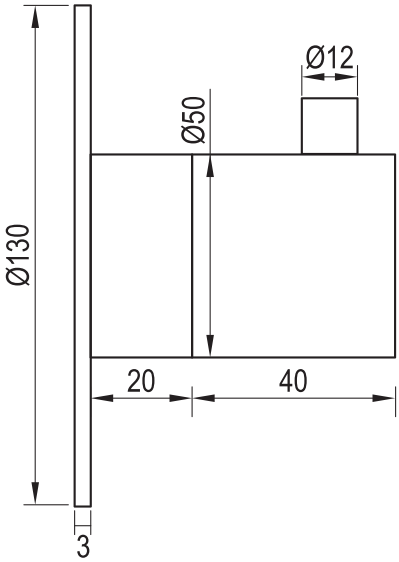
Inbouwdiepte
min. 70 - max. 80