MONTAGEVOORSCHRIFT

MOUNTING INSTRUCTIONS

MONTAGE - ANLEITUNG

INSTRUCTIONS DE MONTAGE

ZANA

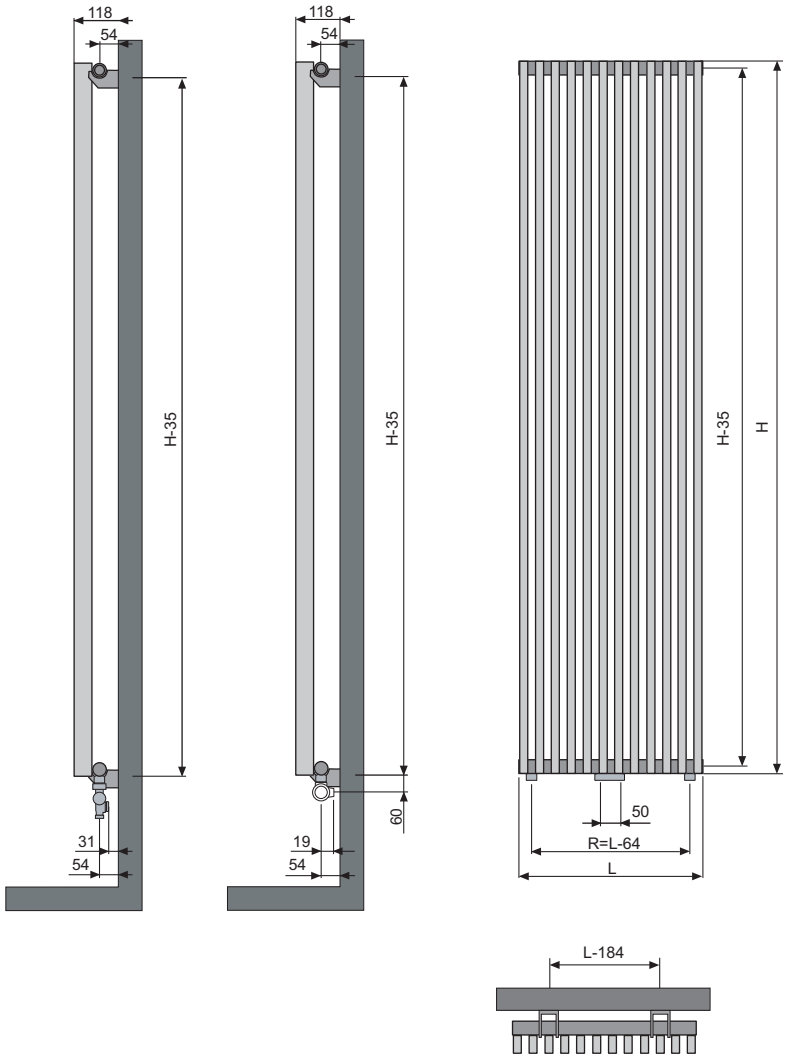

ZV-1

Werkdruk : Max. 4 bar
Betriebsdruck : Max. 4 bar
Pression de service : Max. 4 bar
Operating pressure : Max. 4 bar

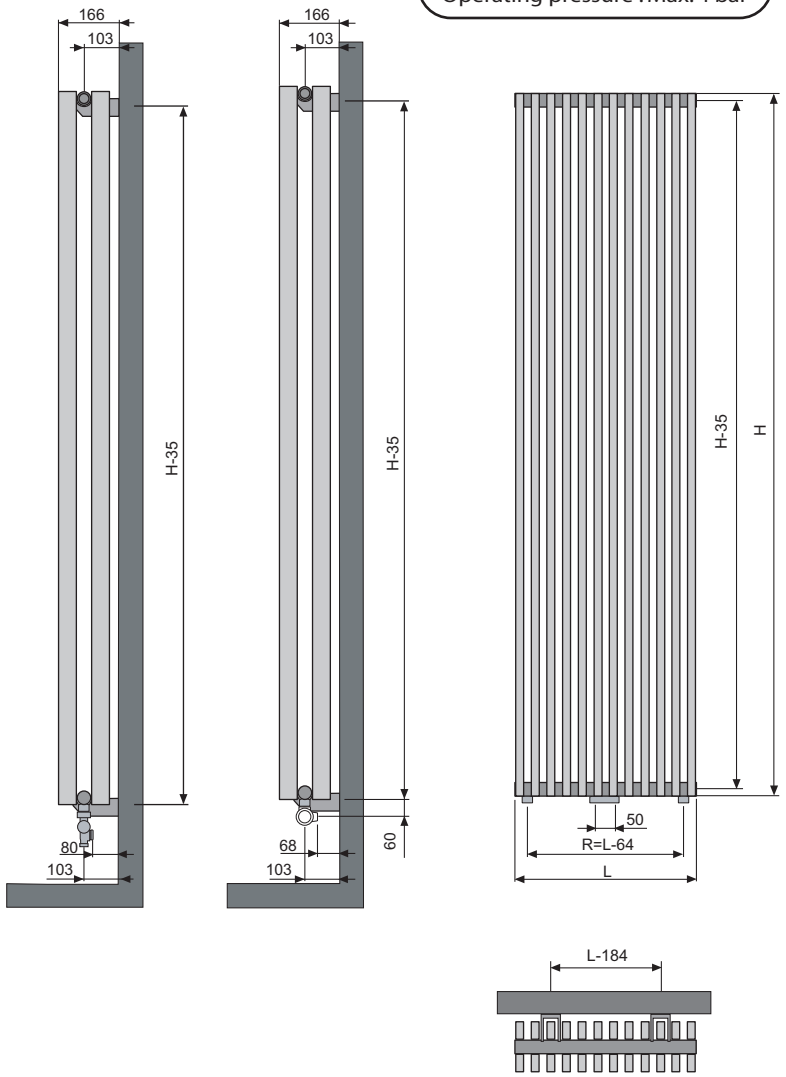

ZV-2

90.00.50.97

MONTAGEVOORSCHRIFT

MONTAGE - ANLEITUNG

MOUNTING INSTRUCTIONS

INSTRUCTIONS DE MONTAGE

ZANA

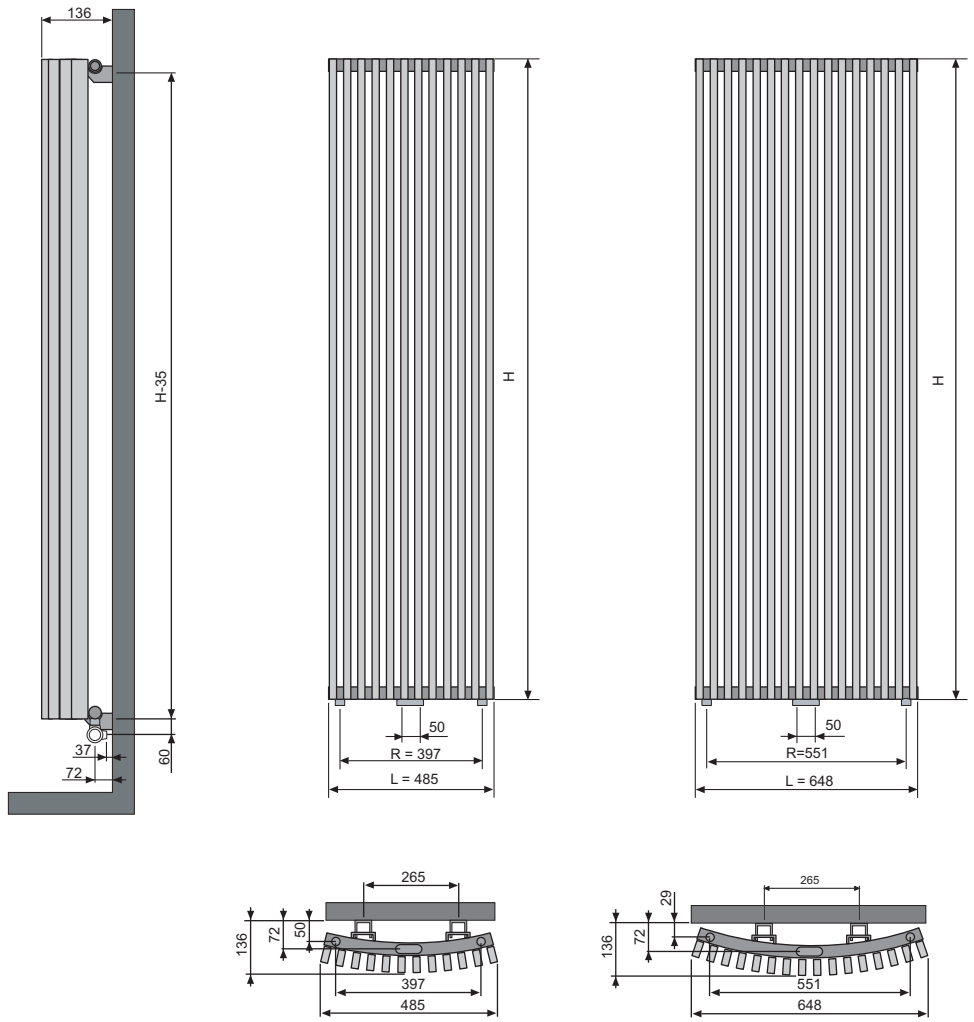

12 buizen

16 buizen

ZV-R

Muurbeugel (2x)
Wandbügel (2x)
Support mural (2x)
Wallbracket (2x)

ZV-1⩽12 buizen

ZV-2⩽12 buizen

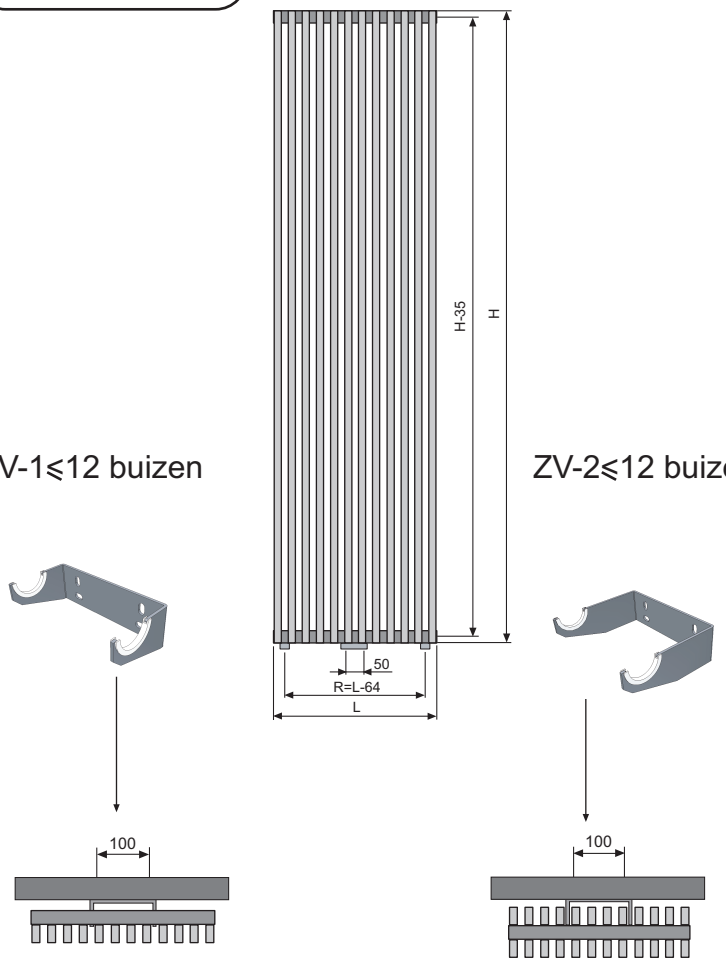

ZV-1/ZV-2⩽12 buizen