JETTA STD

ROBUUSTE STANDAARD LED DOWNLIGHTS

solar | light

solar

JETTA STD

ROBUUSTE STANDAARD LED DOWNLIGHTS

solar | light

JETTA STD 1000lm

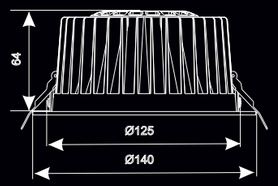

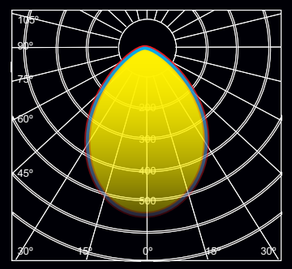

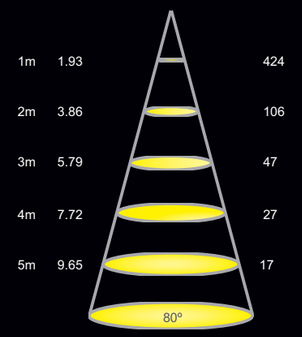

JETTA STD

De JETTA STD downlight is een reeks zeer betrouwbare downlights voor de dagelijkse klus. De JETTA downlights hebben een robuuste aluminium behuizing waardoor het product zeer solide is en tevens zorgt deze behuizing ervoor dat de LED's een goede koeling hebben, wat resulteert in een zeer betrouwbaar product met lange levensduur. De opalen diffusor in combinatie met de matte aluminium cone geven een zachte brede lichtbundel (100°) wat resulteert in een hoog comfort van licht. JETTA downlights worden geleverd met een flikkervrije driver en een aansluit-unit met push in contacten en een doorlus faciliteit. Dit reduceert de installatietijd tot een minimum.

De JETTA STD is verkrijgbaar in 3 uitvoeringen.

De JETTA 1000lm is de kleinste in het assortiment en heeft inbouwdiameter van 125mm. De middelgrote versie van de JETTA is de 2000lm versie met een inbouwdiameter van 175mm. De grootste versie heeft een lichtstroom van 3000lm en een inbouwdiameter van 205mm.

	JETTA 125 STD 3000k on/off	4000k on/off	3000K DALI 2	4000K DALI 2
Lichtstroom	1000lm	1000lm	1000lm	1000lm
Systeemvermogen	11W	11W	11W	11W
Verblindingsfactor (UGR)	<24	<24	<24	<24
Kleurweergave index(CRI)	>80	>80	>80	>80
Kleurtemperatuur	3000K	4000K	3000K	4000K
Kleurtolerantie	<3SDCM	<3SDCM	<3SDCM	<3SDCM
Bundelhoek	80°	80°	80°	80°
Levensduur L70/B50	50.000h	50.000h	50.000h	50.000h
Garantie	5 years	5 years	5 years	5 years
Afmetingen	ø140 x 64	ø140 x 64	ø140 x 64	ø140 x 64
Inbouwdiameter	125	125	125	125
IP-classificatie	IP44	IP44	IP44	IP44
EAN-code	8719638037907	8719638037914	8719638037921	8719638037938

JETTA STD 2000lm

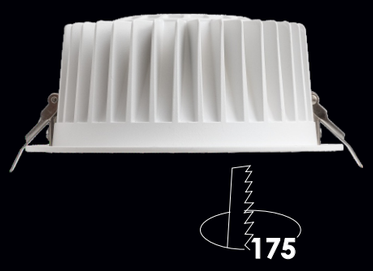

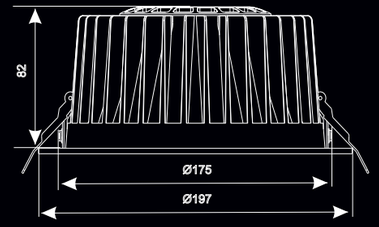

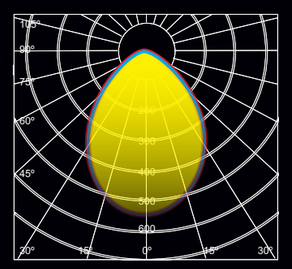

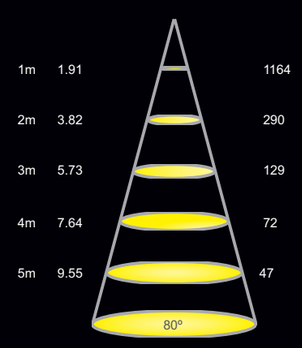

	JETTA 175 STD 3000K on/off	4000K on/off	3000K DALI 2	4000K DALI 2
Lichtstroom	2000lm	2000lm	2000lm	2000lm
Systeemvermogen	22W	22W	22W	22W
Verblindingsfactor (UGR)	<24	<24	<24	<24
Kleurweergave index(CRI)	>80	>80	>80	>80
Kleurtemperatuur	3000K	4000K	3000K	4000K
Kleurtolerantie	<3SDCM	<3SDCM	<3SDCM	<3SDCM
Bundelhoek	80°	80°	80°	80°
Levensduur L70/B50	50.000h	50.000h	50.000h	50.000h
Garantie	5 years	5 years	5 years	5 years
Afmetingen	ø197 x 82	ø197 x 82	ø197 x 82	ø197 x 82
Inbouwdiameter	175	175	175	175
IP-classificatie	IP44	IP44	IP44	IP44
EAN-code	8719638037945	8719638037952	8719638037969	8719638037976

JETTA STD 3000lm

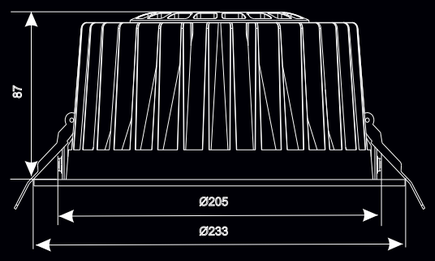

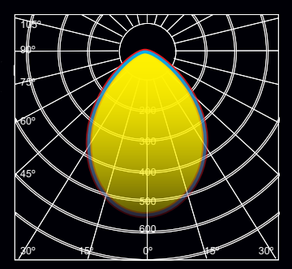

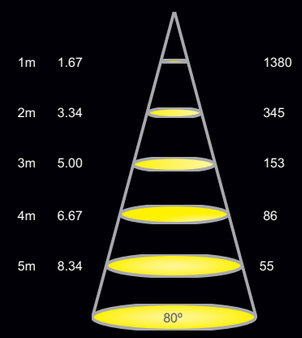

	JETTA 205 STD 3000K on/off	4000K on/off	3000K DALI 2	4000K DALI 2
Lichtstroom	3000lm	3000lm	3000lm	3000lm
Systeemvermogen	33W	33W	33W	33W
Verblindingsfactor (UGR)	<25	<25	<25	<25
Kleurweergave index(CRI)	>80	>80	>80	>80
Kleurtemperatuur	3000K	4000K	3000K	4000K
Kleurtolerantie	<3SDCM	<3SDCM	<3SDCM	<3SDCM
Bundelhoek	80°	80°	80°	80°
Levensduur L70/B50	50.000h	50.000h	50.000h	50.000h
Garantie	5 years	5 years	5 years	5 years
Afmetingen	ø233x87	ø233x87	ø233x87	ø233x87
Inbouwdiameter	205	205	205	205
IP-classificatie	IP44	IP44	IP44	IP44
EAN-code	8719638037983	8719638037990	8719638038003	8719638038010

solar

GEMAKKELIJK EN SNEL CALCULEREN MET FASTCALC POWERED BY DIALUX

FastCalc van Dialux maakt het mogelijk gemakkelijk en snel indicatieve lichtberekeningen te maken.

Met deze Solar Light armaturen kunt u direct op **www.solarlight.nl** een eenvoudige en snelle lichtberekening maken. Het enige wat u hoeft te doen is het armatuur van uw keuze te selecteren en op 'Lichtberekening maken' te klikken. Daarna kunt u de maatvoering van de ruimte aanpassen en de applicatie kiezen.

Voor meer uitgebreide calculaties dient een lichtberekening in DIALux te worden gemaakt. Onder downloads vindt u een lichtberekeningsbestand voor het armatuur, waarmee u een berekening in DIALux kunt maken. **De volledige versie van DIALux kunt u downloaden vanaf www.dialux.com.**

Informeer bij Solar Light voor professionele hulp bij de berekeningen.

GANG

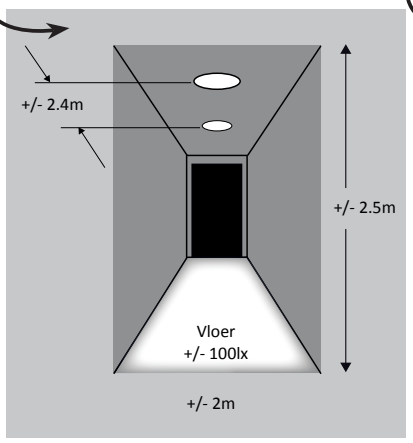

Jetta 125 1000lm

KANTOOR, SPREEKKAMER, PRAKTIJKRUIMTE OF KLASLOKAAL

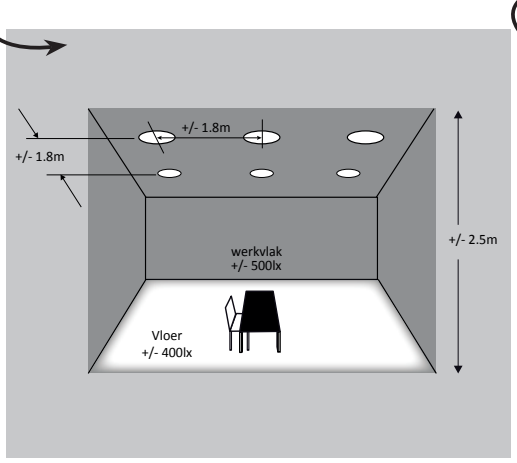

Jetta 175 2000lm

VIDE

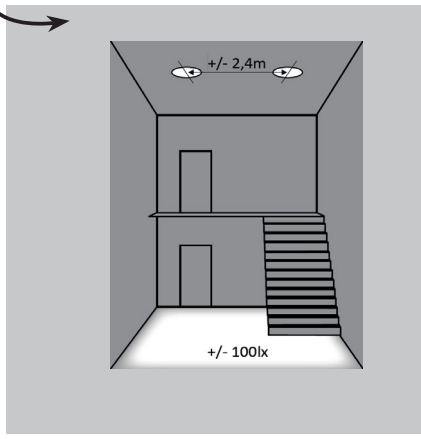

Jetta 205 3000lm

De JETTA STD is een reeks downlights voor dagelijkse toepassingen.

- Versies voor de meest voorkomende lichtstromen (1000/2000/3000lm)
- Geschikt voor de meest gangbare toepassingen
- Gelijkmatige lichtbundel met hoog lichtcomfort
- Eenvoudig te monteren in het plafond met 2 sterke clips
- Eenvoudige aansluiting met insteekcontacten (2x1,5mm2 en 5x1,5mm2 voor DALI versies)
- Doorlusbaar
- Flikkervrije drivers

- *opalen diffusor*
- *sterke montageclips*
- *aluminium cone*
- *Citizen COB*
- *robuuste aluminium behuizing*

solar