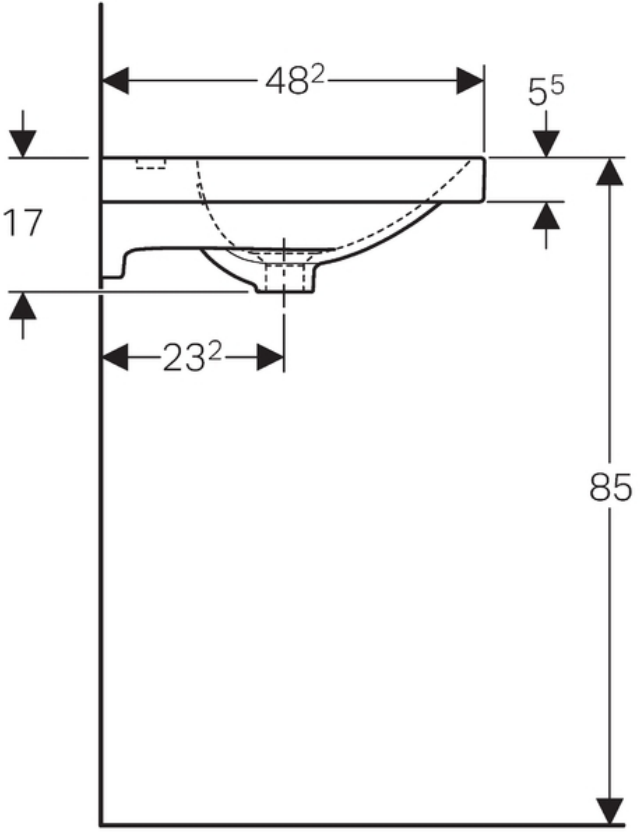
48²
5⁵
17
23²
85