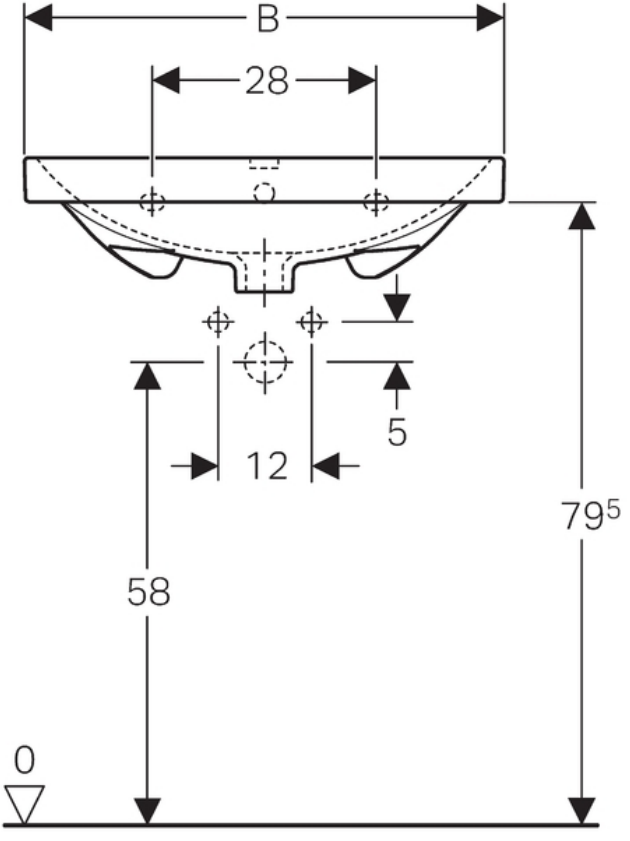
B
28
5
12
79⁵
58
0