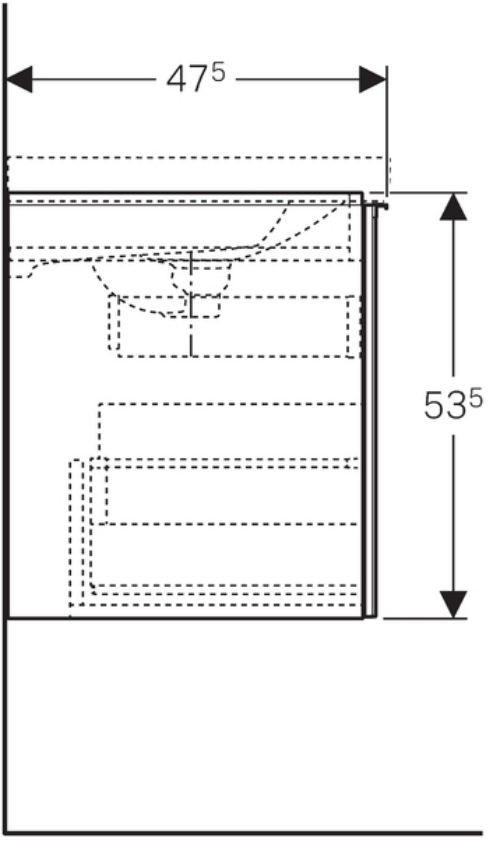
475
535