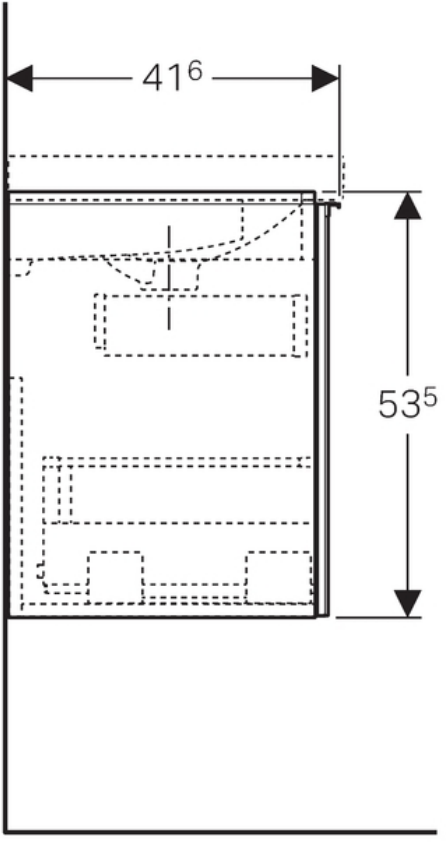
41 6
53 5