21x29cm

## Installatie Instructie

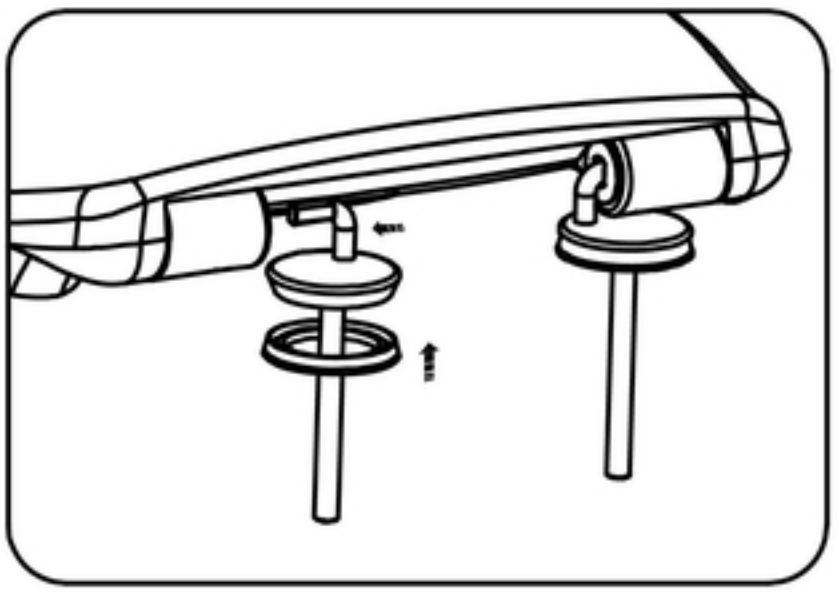

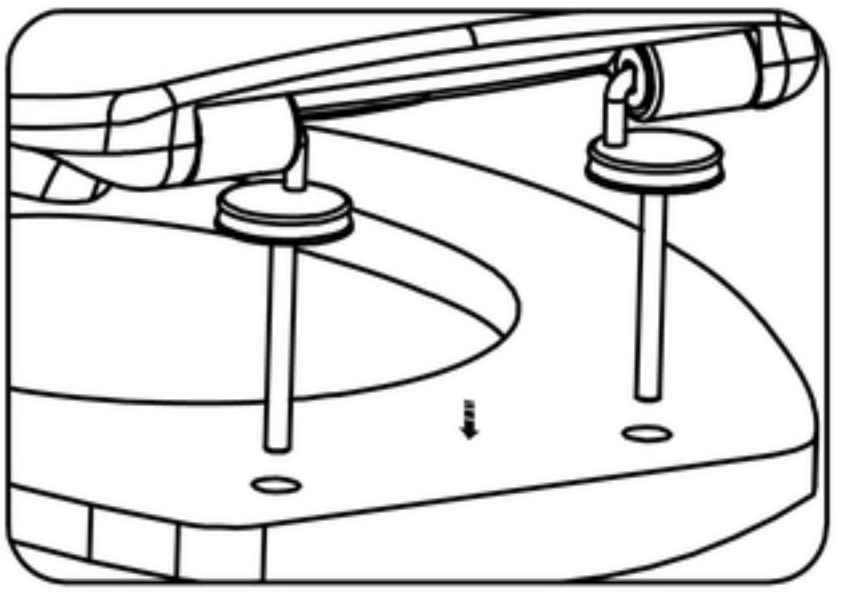

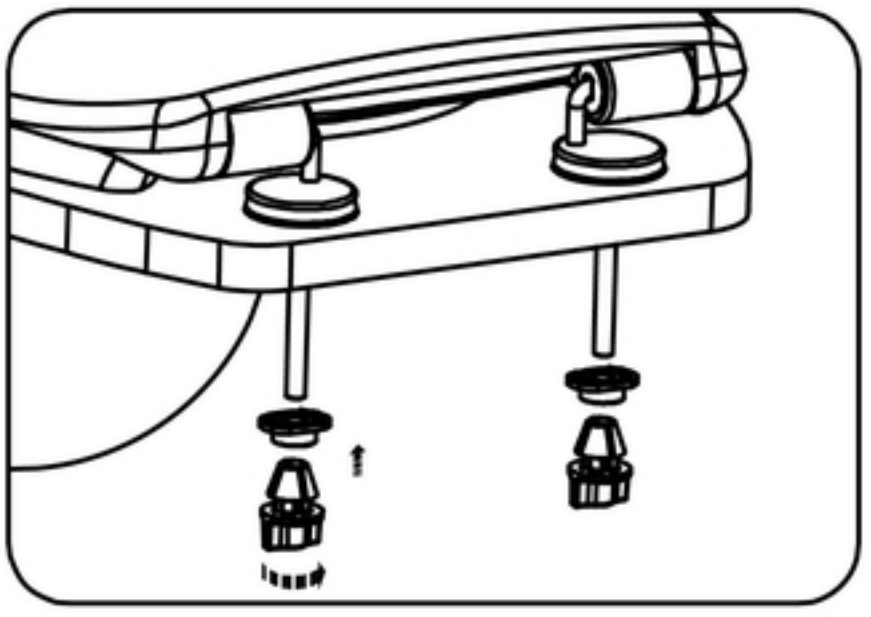

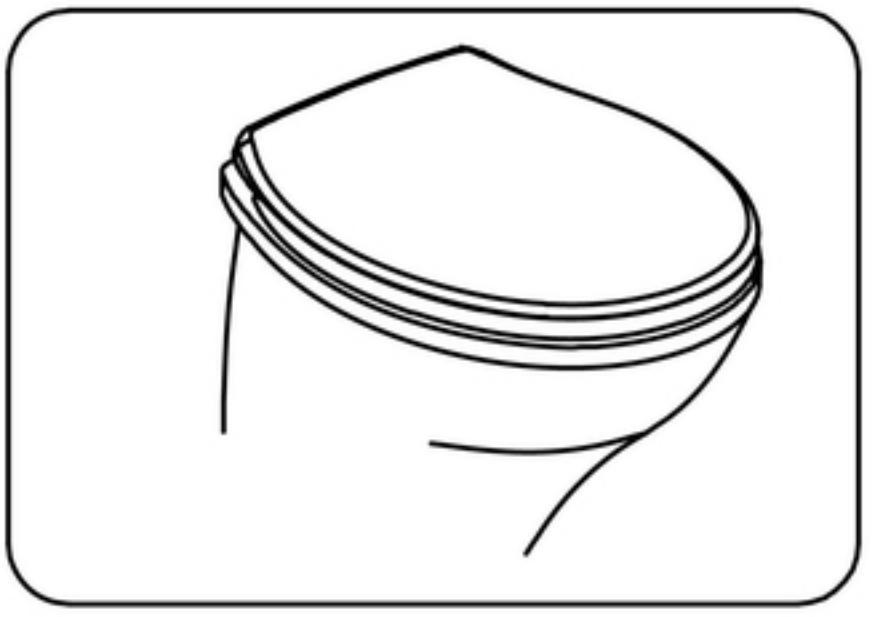

236F105-E18-03